(19) กรมทรัพย์สินทางปัญญา
กระทรวงพาณิชย์

(10) เลขที่ประกาศโฆษณา 2501000485A
(43) วันประกาศโฆษณา 4 สิงหาคม 2568

(12) ประกาศโฆษณาคำขอรับสิทธิบัตรการประดิษฐ์

(21) **เลขที่คำขอ** 2501000485
(22) **วันที่ยื่นคำขอ** 23 มกราคม 2568

(51) **สัญลักษณ์จำแนกการประดิษฐ์ระหว่างประเทศ Int.Cl.10**
E05B 47/00

(31) **เลขที่คำขอที่ยื่นครั้งแรก**
TW 113213006
(32) **วันที่ยื่นคำขอครั้งแรก**
28 พฤศจิกายน 2567
(33) **ประเทศที่ยื่นคำขอครั้งแรก**
ไต้หวัน

(71) **ผู้ขอรับสิทธิบัตร**
ไต้หวัน ฟู่ ซิง อินดัสเทรียล โค., แอลทีดี.
(72) **ผู้ประดิษฐ์**
ลี ชิง-วาน
(74) **ตัวแทน**
นางสาวรตินุช ก้าวหน้าชัยมงคล และ/หรือ
นางสาวจุฑาจิต ศรีประสาธน์ และ/หรือ
นายรัชพงษ์ ทองดีแท
บริษัท ไอแอลซีที จำกัด เลขที่ 175 อาคารสาธรซิตี้ทาวเวอร์ ชั้น 18
ถ.สาทรใต้ แขวงทุ่งมหาเมฆ เขตสาทร กรุงเทพมหานคร 10120

(54) **ชื่อที่แสดงถึงการประดิษฐ์** โครงสร้างติดตั้งด้ามจับประตูที่สามารถปรับแต่งได้และด้ามจับล็อกประตู

(57) **บทสรุปการประดิษฐ์**

โครงสร้างติดตั้งด้ามจับประตูที่สามารถปรับแต่งได้รวมถึงส่วนติดตั้งด้ามจับ, แผ่นเพลตที่ถูกยึดตรึง และเสาติดตั้งที่สามารถเคลื่อนที่ได้ ส่วนติดตั้งด้ามจับมีซี่จำนวนหนึ่ง แผ่นเพลตที่ถูกยึดตรึงมีสล็อตนำทางและถูกยึดตรึงกับส่วนติดตั้งด้ามจับที่หันหน้าไปทางซี่ ซี่และสล็อตนำทางยื่นขยายในแบบคู่ขนาน เสาติดตั้งที่สามารถเคลื่อนที่ได้รวมถึงแผ่นเพลตที่สามารถเคลื่อนที่ได้และลำตัวเสาที่มีโครงสร้างการเชื่อมต่อถูกยึดตรึงบนแผ่นเพลตที่สามารถเคลื่อนที่ได้ แผ่นเพลตที่สามารถเคลื่อนที่ได้ถูกจัดวางแบบเคลื่อนที่ได้ระหว่างซี่และแผ่นเพลตที่ถูกยึดตรึง ลำตัวเสาเคลื่อนผ่านสล็อตนำทาง สล็อตนำทางนำทางการเคลื่อนที่ของลำตัวเสา ด้ามจับล็อกประตูรวมถึงส่วนยึดจับยึดและส่วนติดตั้งสองส่วนที่ถูกวางตำแหน่งไว้ที่ปลายทั้งสองของส่วนยึดจับยึด หนึ่งในส่วนติดตั้งถูกจัดให้มีพร้อมกับแอคทูเอเตอร์ล็อคประตู; อีกส่วนหนึ่งรวมถึงโครงสร้างติดตั้งด้ามจับประตูที่สามารถปรับแต่งได้ข้างต้น

(11) เลขที่ประกาศโฆษณา 2501000485A

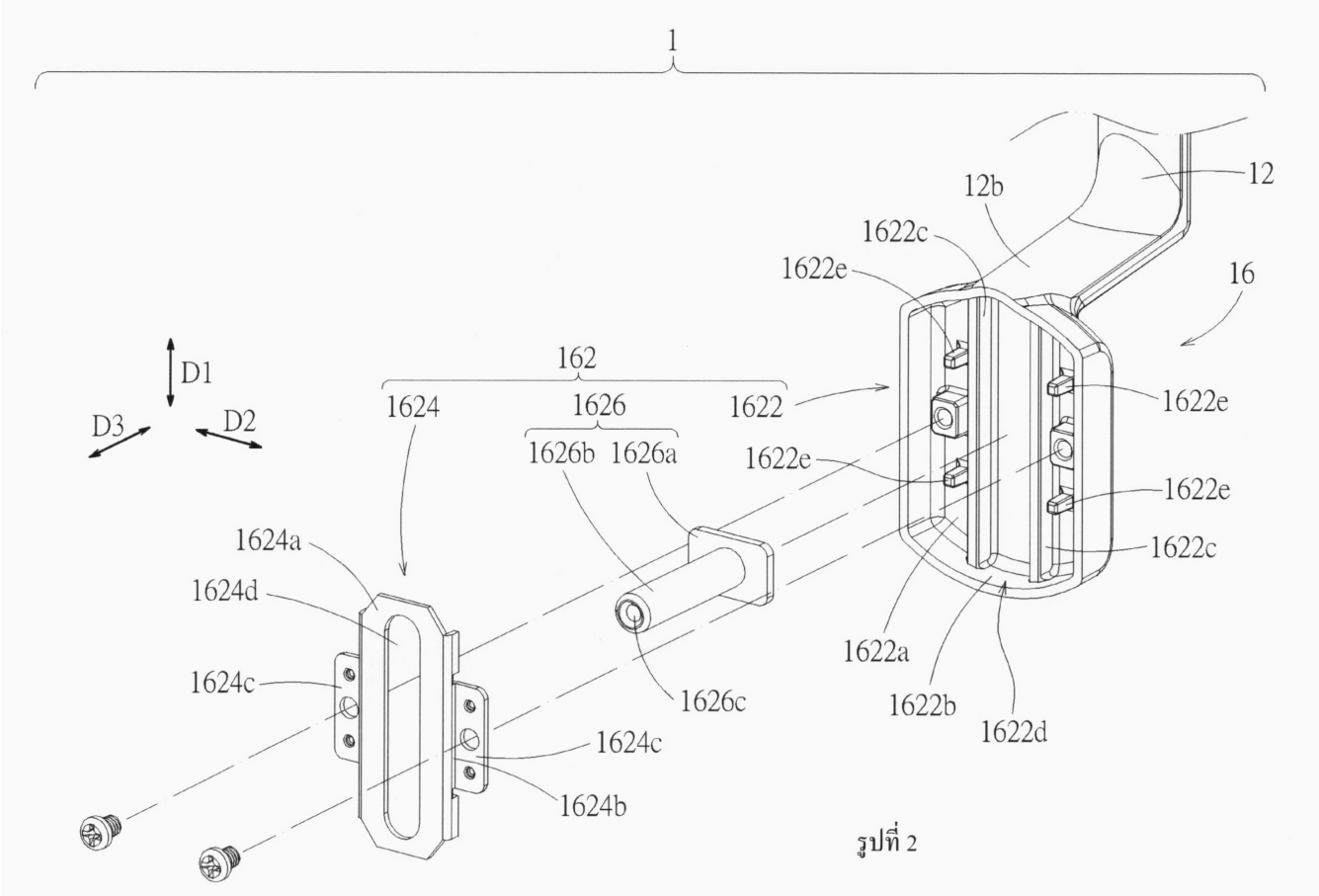

รูปที่ 2

(ข้อถือสิทธิ 19 ข้อ, รูปเขียน 5 รูป)